Zugehörige Unterlagen	Index	Änd.-Nr.	Feld	Änderung	Datum	Name	Freigabe
94.02.012.4	⊙	*	*	*	*	*	

Schnitt A-B

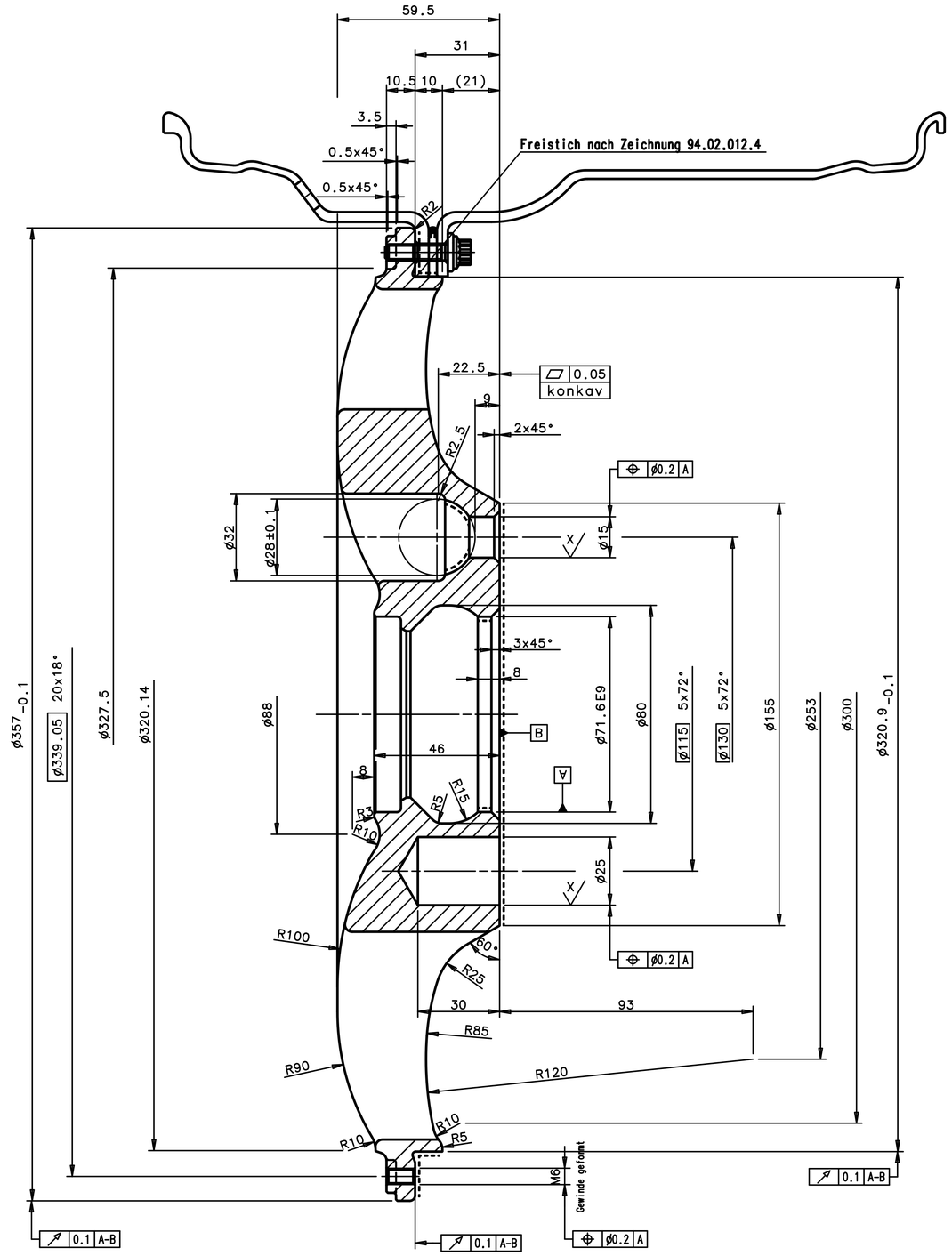

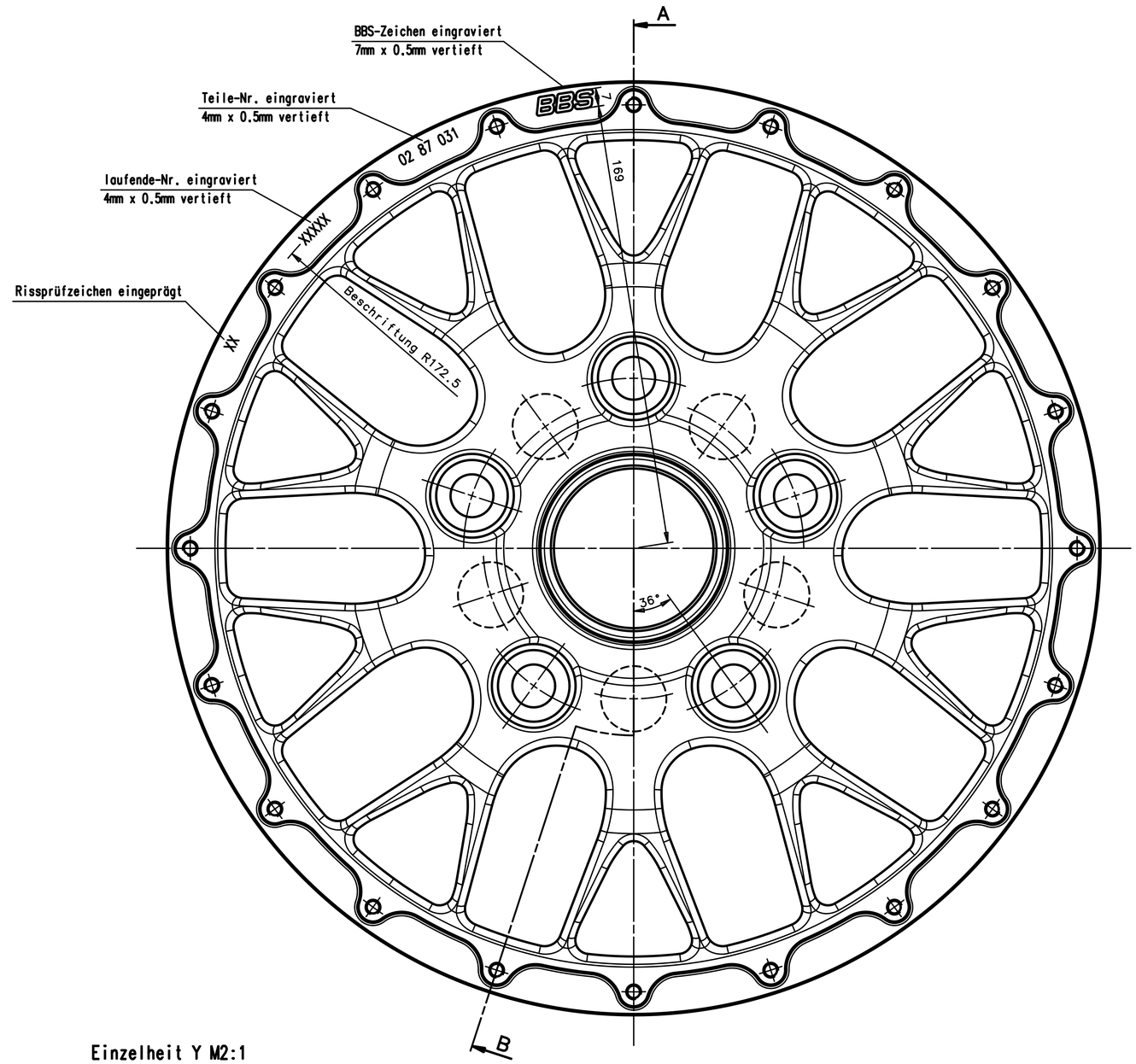

Bemerkungen

> 300	±0,3	nach GTA 14/5 DIN 1688
> 120 ≤ 300	±0,3	
> 30 ≤ 120	±0,3	
> 6 ≤ 30	±0,3	
≤ 6	±0,3	
Winkel	DIN ISO 2768 m	
Radien und Fasen > 12	±2	nach GTA 14/5 DIN 1688
Radien und Fasen 3 – 12	±0,8	
Radien und Fasen < 3	±0,5	
	fertig	roh

Zulässige Abweichung für Maße ohne Toleranzangabe

X Rz63
Y Rz25
Z Rz16
------ lackfrei

Oberflächenrauheit nach DIN ISO 1302 Rz25 (Rz63 Rz16)

Werkstückkanten nach DIN 6784 -0.5 -0.1

Form-und Lagetoleranzen nach DIN ISO 1101

Alle Maße gelten für das Fertigteil einschließlich metallischem Oberflächenschutz

() = Bezugsmaß [] = Kontrollmaß <> = Vorrichtungsmaß ⬭ = Ausfallmaß ▭ = Sicherheitsmaß ⬭ = Funktionsprüfmaß ▱ = Theor. Maß

Einzelheit Y M2:1

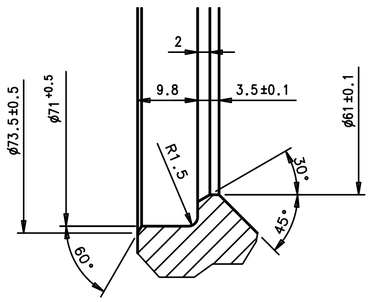

Porsche
3.5 / 7.0 x 16 ET 20

Werkstoff: siehe Rohteil			Gewicht:[g] 3595 mech. bearb.	Oberflächenschutz: siehe Zeichnung	Methode E-ISO 128
				Rohteil-Nr.: 02.99.006.9	
	Datum	Name	Maßstab	BBS Kraftfahrzeugtechnik AG 77757 Schiltach	Kunde: *
gezeichnet	29.04.06	Harter	1:1		
geprüft			*		Kunden-Nr.: *
gesehen					
			Ers. für: *		Ers. durch: *

Symbol	Benennung:	Zeichnungs-Nr.:	Format	Blatt	Index
*	Radstern E 01-5-130-27	02 87 031	1	*	*

Vervielfältigung,Weitergabe an Dritte und sonstige widerrechtliche Benutzung sind untersagt